ТЕХНІЧНИЙ ОПИС ПРОДУКТУ
TR SP XR HE V 30W 940 24DEG BK

TRACKLIGHT SPOT XR HIGH EFFICIENCY | **Трьохфазний трековий спот із високоефективним змінним рефлектором**

Сфери застосування

- Пряма заміна світильників, у яких використовуються HID лампи
- Акцентоване освітлення
- Галереї, музеї
- Магазини, роздягальні, вітрини
- Готелі, ресторани

Переваги продукту

- Мінімалістичний дизайн не відволікає увагу від освітлених об'єктів
- Низьке мерехтіння світла завдяки спеціальному електронному механізму управління
- Гарне зменшення відблисків (UGR ≤ 19)

Особливості продукту

- Компактний трековий спот із високоефективним рефлектором та вбудованим пускорегулювальним апаратом.
- Кут оберту: 350°, кут нахилу: 90°
- Доступний з колірною температурою 3000 K або 4000 K
- Індекс кольоропередачі CRI 90
- Початкова консистенція кольору: < 5 SDCM
- Оснащений рефлекторами з кутом променя 24°
- Міцний литий алюмінієвий корпус
- В наявності в матовому білому (RAL9003) та матовому чорному (RAL9005) кольорах
- Світлова ефективність світильника: до 130 лм/Вт

© 2026, LEDVANCE GmbH. Всі права захищені

Технічні дані

ЕЛЕКТРИЧНІ ХАРАКТЕРИСТИКИ

Номінальна потужність	30,00 W
Номінальна напруга	220…240 V
Частота мережі	50…60 Hz
Номінальний струм	136 mA
Пусковий струм	0,86 A
Час пускового струму T_{h50}	62 µs
Макс.кіл-сть світильників на авт.вимикач B16 A	88
Макс.кіл-сть світильників на авт.вимикач C10 A	55
Максимальна кількість світильників Автоматичний вимикач C16	88
Коефіцієнт потужності λ	> 0,90
Сумарний коефіцієнт гармонічних викривлень	< 15 %
Клас захисту	II
Перенапруження (фаза/нейтраль)	1000 V
Режим роботи	Інтегрований світлодіодний драйвер

Фотометричні дані

Корисний світловий потік	4000 lm
Світлова віддача	130 lm/W
Корельована колірна температура	4000 K
Колірність світла (позначення)	Прохолодний білий
Індекс передачі кольору Ra	> 90
Рівномірність кольору в еліпсах Макадама	≤3 sdcm
Сила світла	5000 cd
Відсутність пульсації	Так
Метрика мерехтіння (Pst LM)	< 1
Метрика ефекту стробоскопу (SVM)	< 0.4
Фотобіологічна група безпеки відповідно до EN62778	RG1
Кут випромінення	24 °
UGR longitudinal	< 20

© 2026, LEDVANCE GmbH. Всі права захищені

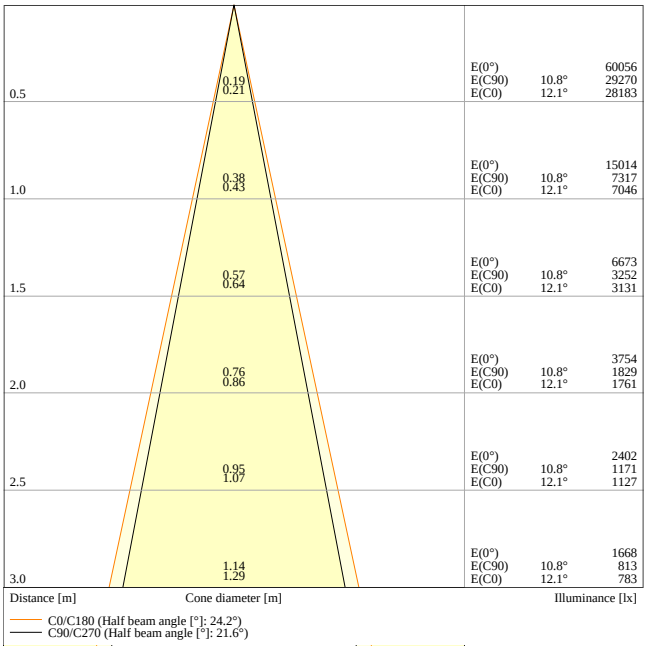

TR SP XR HE V 30W 940 BK

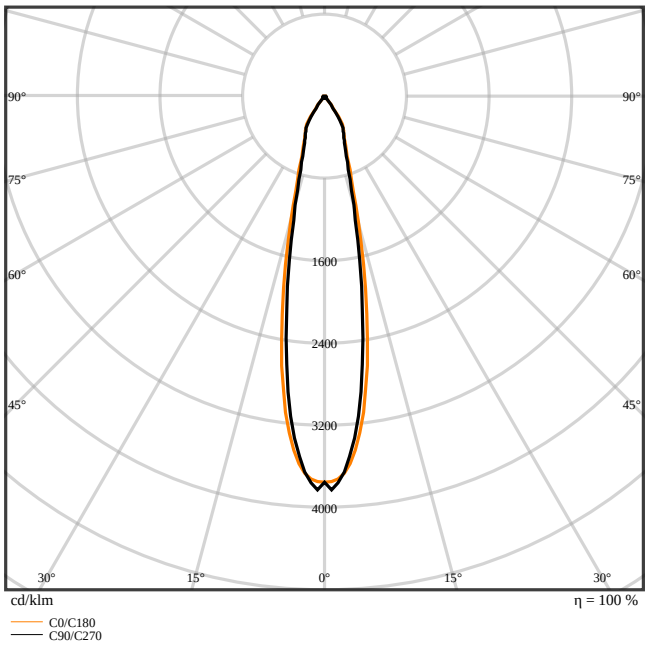

TR SP XR HE V 30W 940 BK

РОЗМІРИ ТА ВАГА

Діаметр	80,00 mm
Довжина	150,00 mm
Висота	240,00 mm
Вага продукту	640,00 g

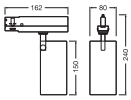

TR SP XR HE V 30W 24DEG

мтеріали та кольори

Колір продукту	Чорний
Колір корпусу	Чорний
RAL-номер [PIM]	RAL 9005
Матеріал корпусу	Алюміній
Випробування розпеченим дротом	650 °C

© 2026, LEDVANCE GmbH. Всі права захищені

Вміст ртуті	0.0 mg

застосування та кріплення

Діапазон температури оточуючого середовища	-20…+40 °C
t зберегання	-20…+80 °C
Тип з'єднання	Адаптер, 3-фазний
Тип захисту	IP20/IP20
Клас захисту IK (рівень ударостійкості) [PIM]	IK02
З можливістю регулювання світл.потоку	Ні
Монтажний тип	Поверхня
Місце монтажу	Монтажна доріжка
Середовище застосування	Внутрішне
Можливість механічного налаштування	Так
З джерелом світла	Так
Змінне джерело світла	Ні

Ресурс

Строк служби L70/B50 @ 25 °C	50000 h [1)]
Строк служби L80/B10 @ 25 °C	35000 h [1)]
Ном.строк служби L80/B50 при 25 °C	45000 h
Строк служби L90/B10 @ 25 °C	25000 h
Кількість циклів перемикання	25000

1) t[h]: L70 / B50 при 25 °C (Ta), t[h]: L80 / B10 при 25 °C (Ta), t[h]: L90 / B10 при 25 °C (Ta)

Пусковий апарат

Вихідний струм	800 mA
ECG - Вихідний перемінний струм	< 3 %

аварійне освітлення

Вид перевірки аварійної роботи	Жодного

СЕРТИФІКАТИ ТА СТАНДАРТИ

Стандарти	CE / ENEC / UKCA / EAC / сертифікація EPD ("Екологічна декларація продукції")
Обмежена температура поверхні	Ні
Захист від влучання м'яча	Ні
Екологічна декларація продукції	LEDV-00065-V01.01-EN
Змінний світлодіодний модуль	Не підлягає заміні

© 2026, LEDVANCE GmbH. Всі права захищені

Інформація по безпеці

- Усі електричні підключення повинні виконуватися кваліфікованою особою.
- Обережно, існує ризик ураження електричним струмом.

ЗАВАНТАЖЕННЯ

	Документи і сертифікати	Назва документу
PDF	Інструкція користувача/інструкції з техніки безпеки	G11247139 TRACKLIGHT SPOT XR HE
PDF	Правова інформація	Safety Insert G11218810
PDF	Правова інформація	Informationstext 18 Abs 4 ElektroG
PDF	Правова інформація	LSI G11254553 TRACKLIGHT SPOT XR HE
PDF	Декларації про відповідність	TRACKLIGHT SPOT
PDF	Декларації про відповідність UKCA	TRACKLIGHT SPOT
PDF	Сертифікати	ENEC TR SP XR
PDF	Декларація екологічної безпеки продукції	ENVIRONMENTAL PRODUCT DECLARATION TRACKLIGHT XR DALI

	Фотометричні та світлотехнічні документи	Назва документу
IES	Файл IES (IES)	TR SP XR HE V 30W 940 BK
LDT	Файл LDT (Eulumdat)	TR SP XR HE V 30W 940 BK
ULD	Файл ULD (DIALux)	TR SP XR HE V 30W 940 24DEG BK
	Файл UGR (таблиця UGR)	TR SP XR HE V 30W 940 BK
	Крива розподілу світлового потоку конусного типу	TR SP XR HE V 30W 940 BK
	Крива розподілу світлового потоку у полярних координатах	TR SP XR HE V 30W 940 BK

	Документи CAD/BIM	Назва документу
DWA	BIM Revit 3D	Tracklight Spot Zoom Dim

© 2026, LEDVANCE GmbH. Всі права захищені

	Документи CAD/BIM	Назва документу
	САПР STEP 3D формату	TL XR HE V 30W

ЛОГІСТИЧНІ ДАНІ

Код товару	Упаковка (Кільк-сть/шт.)	Розміри (довжина x ширина x висота)	Вага брутто	Об'єм
4099854616501	Розкладна коробка 1	191 mm x 242 mm x 100 mm	786.00 g	4.62 dm^3
4099854616518	Транспортна коробка 4	400 mm x 262 mm x 230 mm	3640.00 g	24.10 dm^3

The mentioned product code describes the smallest quantity unit which can be ordered. One shipping unit can contain one or more single products. When placing an order, for the quantity please enter single or multiples of a shipping unit.

ДОДАТКОВА ІНФОРМАЦІЯ

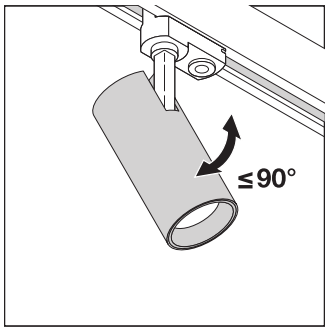

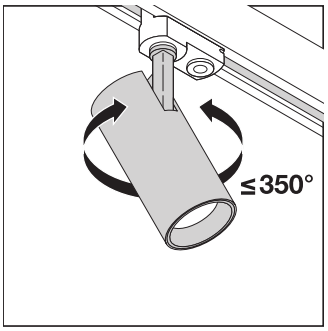

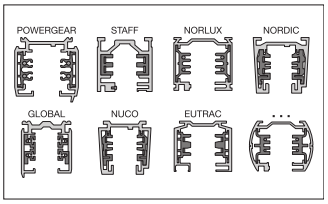

Посилання

– Для отримання гарантії дивіться <Цільове гіперпосилання ="http://www.ledvance.com/guarantee">www.ledvance.com/guarantee

ПОПЕРЕДЖЕННЯ

У замовлення можуть бути внесені зміни без попереднього повідомлення. Перевірте інформацію на наявність помилок. Переконайтеся, що інформація актуальна.

© 2026, LEDVANCE GmbH. Всі права захищені